CLEMCO® INTERNATIONAL

GRACO®

Endura-Flo™

Bombas de diafragmas de alta presión

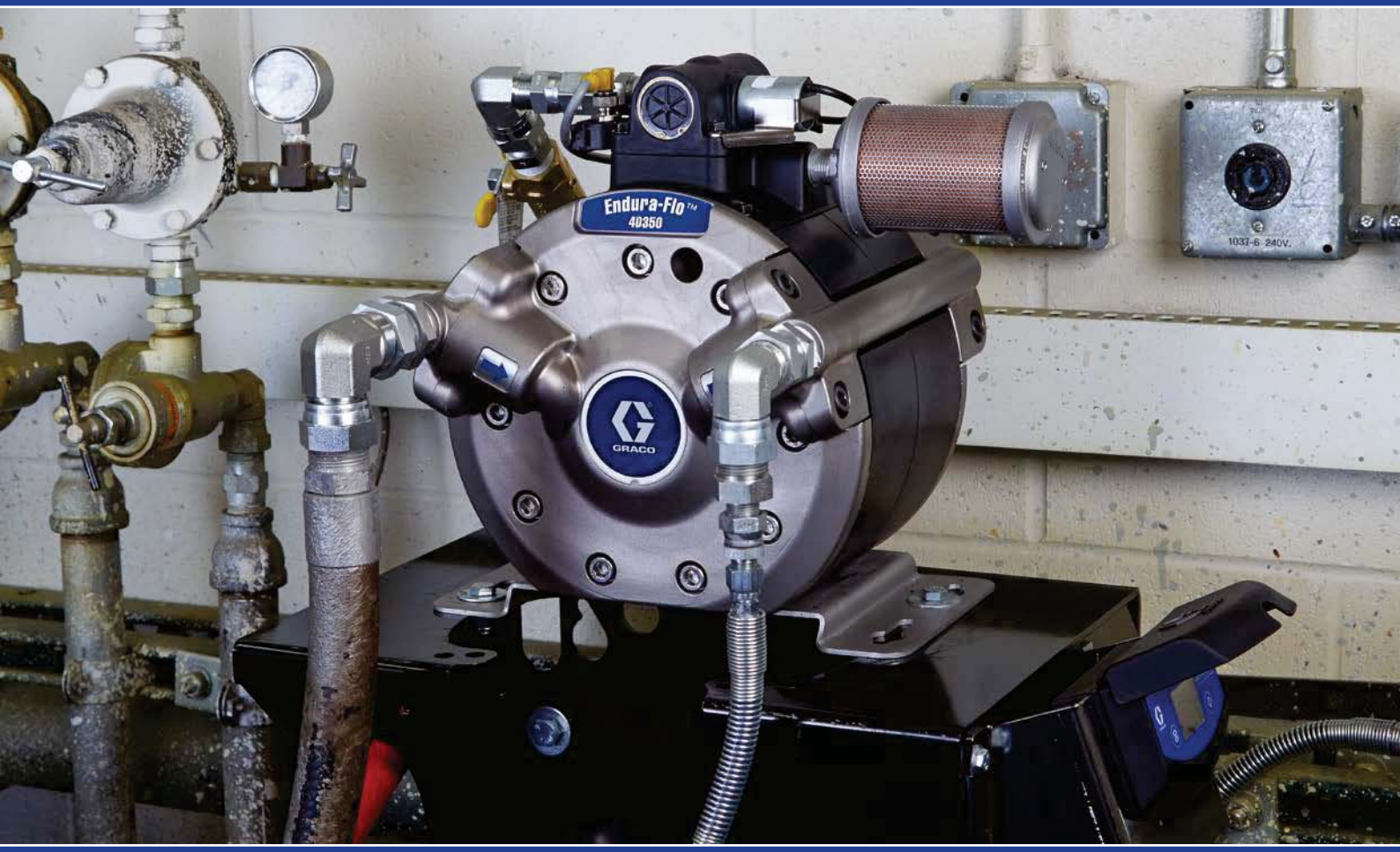

Una bomba pequeña y compacta para altas presiones y caudales elevados:

- Larga vida útil
- Mantenimiento reducido
- Pulsaciones bajas y cambios rápidos de ciclo
- Innovador diseño modular compacto para una rápida reparación en la línea
- Limpieza con una cantidad mínima de disolvente
- Opción de montaje de 360°

CALIDAD PROBADA. TECNOLOGÍA DE VANGUARDIA.

Endura-Flo™: mucho más que una presión extra

Ahorre tiempo y dinero

reduciendo la inactividad

El sencillo diseño modular compacto de las bombas Endura-Flo no solo garantiza una prolongada vida útil, sino también una resistencia mejor a las situaciones de fuga que otras bombas de diafragmas. Esta bomba ofrece, además de una gran facilidad de instalación y un funcionamiento con bajas pulsaciones, un cambio de ciclo fluido para un rápido cambio de color que le ahorrará tiempo y dinero. De la mano de las bombas Endura-Flo 4:1 disfrutará de una de las relaciones de presión más altas en su categoría (pequeño a mediano tamaño) de sistemas de circulación y aplicación de pintura.

Presión extra

Endura-Flo 4:1

Maximice su rendimiento con la presión de salida más alta de la industria.

Vida extra

Endura-Flo 3:1

La sección de aire aislada amplía la vida útil del diafragma con soporte sin aire.

La sección de aire aislada hace que la Endura-Flo 3:1 sea la única bomba de la industria que no sufre fugas de pintura en la sección de aire en caso de fallar el diafragma

La bomba 4:1 con presión ampliada tiene un diafragma con soporte de aire para generar un suministro de presión que es líder en la industria

El nuevo diseño de diafragma es más duradero y soporta mejor las condiciones de funcionamiento extremas

La bomba de diafragmas garantiza un bajo cizallamiento de productos sensibles

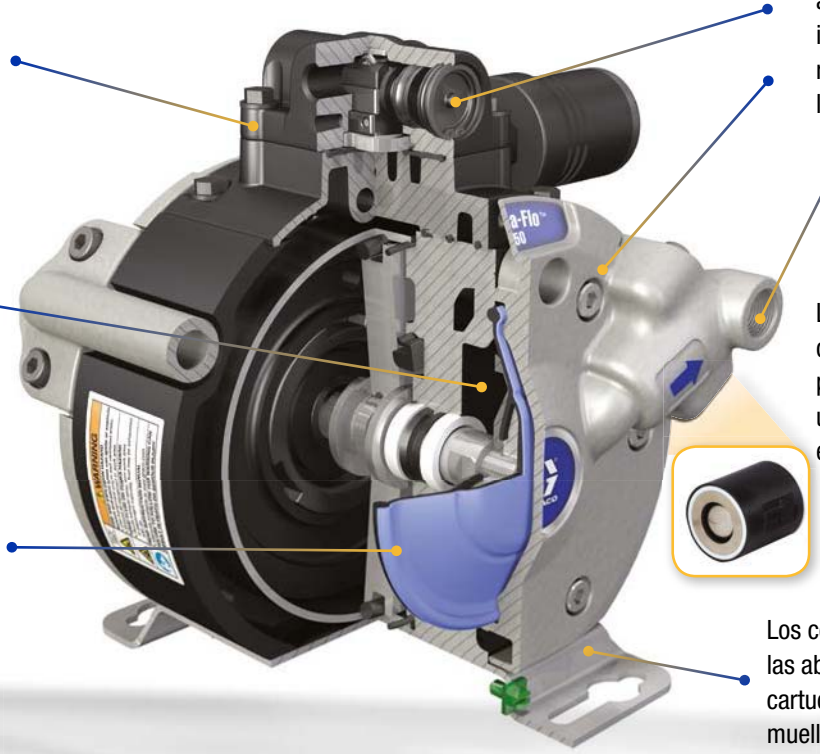

La facilidad de acceso a componentes importantes garantiza un rápido mantenimiento en la línea

Los cartuchos de control accionados por muelle permiten un rápido mantenimiento en la línea

Los colectores de fluidos giratorios, las abrazaderas de montaje y los cartuchos de control accionados por muelle se adaptan a las diferentes opciones de montaje específicas de cada cliente

Informes automatizados

Con unas normativas medioambientales cada vez más exigentes, el cumplimiento de todas ellas no es tarea fácil. En este sentido, deje a un lado los informes manuales, tan costosos en términos de tiempo y dinero, para apostar por los informes automáticos. Con ayuda de DataTrak, la bomba Endura-Flo realiza todo el trabajo de registro de datos por usted.

Actualícese con DataTrak™

- Protección antiembalamiento de configuración fácil
- Diagnóstico de la bomba para el mantenimiento
- Contador de lotes con puesta a cero para supervisar el consumo de material y planificar el mantenimiento

La solución ideal para los cambios de color múltiples y los sistemas de autolimpieza

- La sección del fluido puede purgarse con agua o con disolvente
- Limpieza con una cantidad mínima de disolvente
- El diseño exclusivo de caudal de fluido limpia la bomba de manera eficaz
- Presión de arranque constante
- Certificación ATEX

Fluidos típicos

- Pinturas de base agua y de base disolvente
- Recubrimientos catalizados
- Productos sensibles a la humedad
- Recubrimientos de curado por UV

Aplicaciones comunes

- Sistemas de pintura con autolimpieza
- Circulación de pintura
- Transferencia y suministro de fluidos

Endura-Flo™
Bombas de diafragmas de alta presión

Información para pedidos

4:1 Referencia	3:1 Referencia	Descripción	Tamaño	Colectores	DataTrak™
24W345	25M739	Endura-Flo 4D150, conexiones NPT	150 cc	NPT	No
24W346	25M740	Endura-Flo 4D150, conexiones BSPP	150 cc	BSPP	No
24W347	25M741	Endura-Flo 4D150, conexiones Tri-Clamp, DataTrak	150 cc	Tri-Clamp	Sí
24W348	25M742	Endura-Flo 4D150, conexiones NPT, DataTrak	150 cc	NPT	Sí
24W349	25M743	Endura-Flo 4D150, conexiones BSPP, DataTrak	150 cc	BSPP	Sí
24W350	25M744	Endura-Flo 4D350, conexiones Tri-Clamp	350 cc	Tri-Clamp	No
24W351	25M757	Endura-Flo 4D350, conexiones NPT	350 cc	NPT	No
24W352	25M758	Endura-Flo 4D350, conexiones BSPP	350 cc	BSPP	No
24W353	25M759	Endura-Flo 4D350, conexiones Tri-Clamp, DataTrak	350 cc	Tri-Clamp	Sí
24W354	25M760	Endura-Flo 4D350, conexiones NPT, DataTrak	350 cc	NPT	Sí
24W355	25M761	Endura-Flo 4D350, conexiones BSPP, DataTrak	350 cc	BSPP	Sí
24W356	25M762	Endura-Flo 4D350, BSPP Fittings, DataTrak	350 cc	BSPP	Yes

Kits *(* Cada kit incluye una válvula de aire de sustitución compatible con electroválvula)*

Referencia	Descripción
17H315	Kit del soporte de suelo
17H319	Válvula de aire estándar para Endura-Flo 4D150
17H318	Válvula de aire DataTrak para Endura-Flo 4D150
17H317	Válvula de aire estándar para Endura-Flo 4D350
17H316	Válvula de aire DataTrak para Endura-Flo 4D350
24Y304	Kit de conversión DataTrak para Endura-Flo 4D150*
24Y306	Kit de conversión DataTrak para Endura-Flo 4D350*

Referencia	Descripción
25D984	Kit de conversión 150 (convierte de 4:1 a 3:1)
25D985	Kit de conversión 350 (convierte de 4:1 a 3:1)

Características técnicas

	Modelo de 150 cc		Modelo de 350 cc	
Relación de presión	**4:1**	**3:1**	**4:1**	**3:1**
Presión máxima de funcionamiento del fluido	28 bar (400 psi)	21 bar (300 psi)	28 bar (400 psi)	21 bar (300 psi)
Presión máxima de entrada de aire	7 bar (100 psi)		7 bar (100 psi)	
Relación de mezcla	4:1		4:1	
Cadencia máxima continua recomendada	20 ciclos/min		20 ciclos/min	
Caudal de fluido a 60 ciclos/min	9,0 l/min (2,4 gal/min)		21,0 l/min (5,5 gal/min)	
Volumen por ciclo (carrera doble)	150 cc		350 cc	
Entrada de fluido	Tri-Clamp de 1 in; NPT de 1/2 in, o BSPP de 1/2 in		Tri-Clamp de 1 in; NPT de 3/4 in, o BSPP de 3/4 in	
Salida de fluido	Tri-Clamp de 1 in; NPT de 1/2 in, o BSPP de 1/2 in		Tri-Clamp de 1 in; NPT de 3/4 in, o BSPP de 3/4 in	
Manual de la bomba	333015		333015	
Instrucciones del kit DataTrak™	313840		313840	

CLEMCO INTERNATIONAL®

DISTRIBUIDOR OFICIAL GRACO®

EN CENTRAL DE ZAMUDIO

CLEMCO International S.A.
Polígono Ugaldeguren 1, parcela 1-III-B
48170 Zamudio (Bizkaia)
Tel.: 94 453 57 12 - www.clemco.es

Delegaciones:
Asturias Tel: 650 45 49 26
Barcelona Tel: 93 685 42 20
Cádiz Tel: 956 40 04 76
Madrid Tel: 656 79 13 22

cambios en cualquier momento sin previo aviso.

GRACO®